Anschlussplan BiWa D RAS-Auslösung

CARD STAR fresh-up

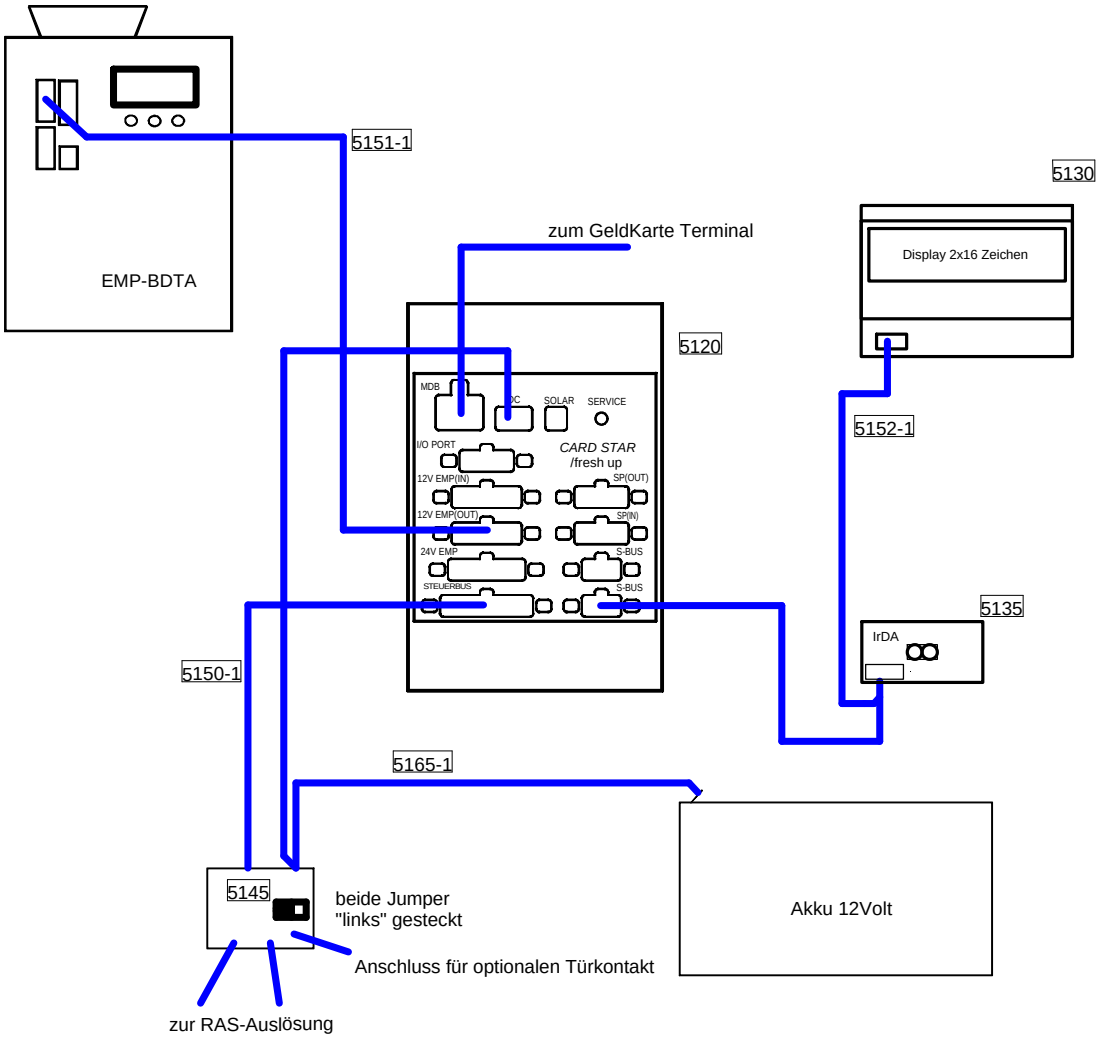

celectronic BERLIN		Version 1.1	04.12.03

Irrtum und technische Änderungen vorbehalten